8ИД.102.001

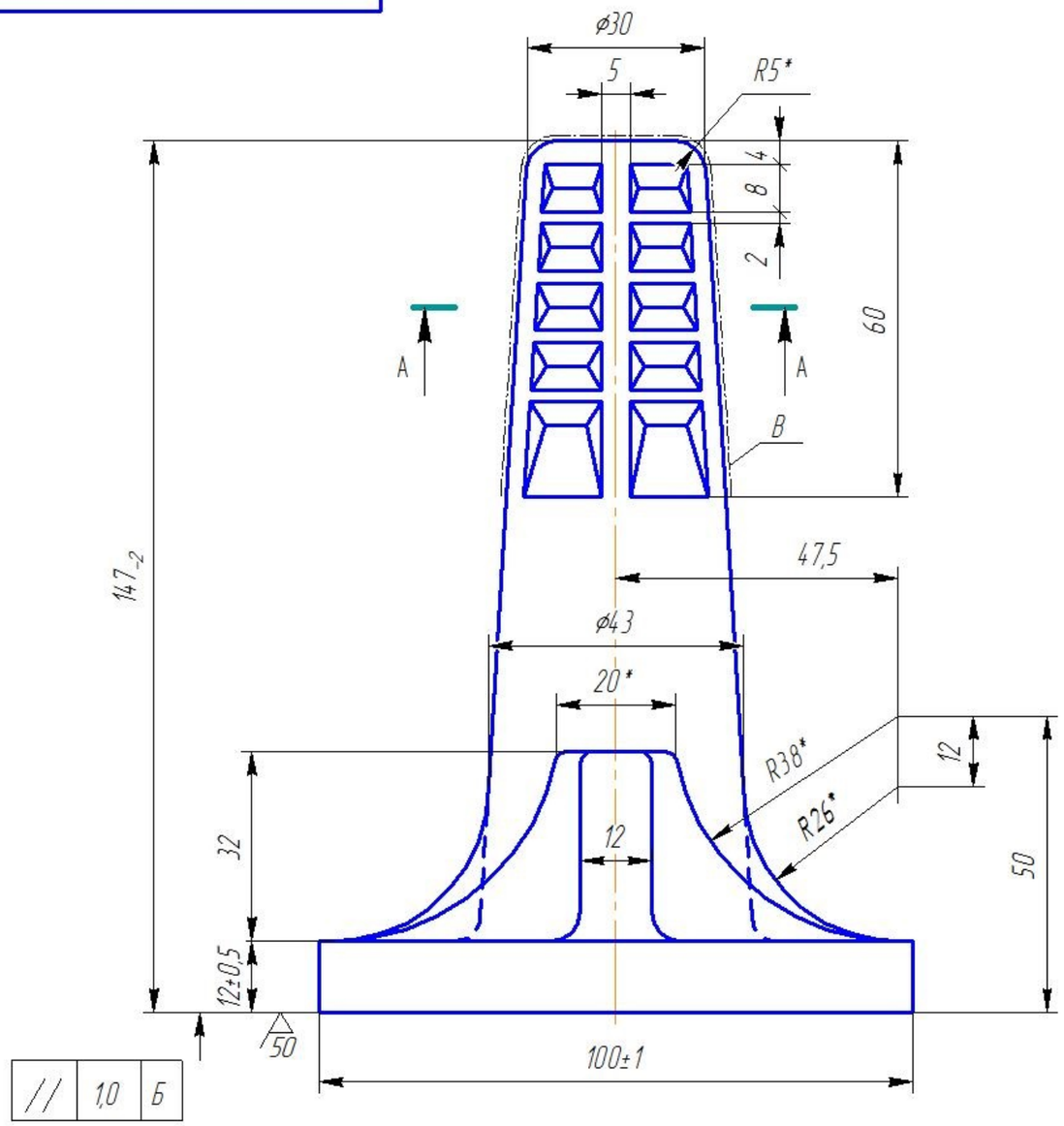

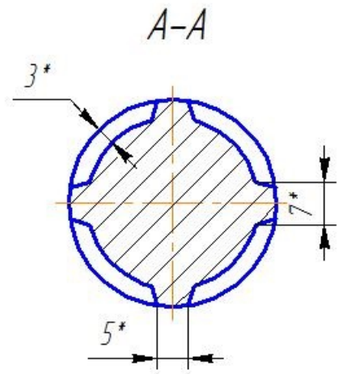

1. * Размеры обеспечиваются инструментом.
2. Неуказанные предельные отклонения размеров $\pm\frac{JT14}{2}$.
3. Предельные отклонения от номинальных размеров симметричные.
4. Точность отливки 7-7-7-6 ГОСТ Р 53464-2009.
5. Качество поверхности по ГОСТ 13276-79.
6. Неуказанные литейные радиусы 2 мм.
7. Литейные уклоны не более 3° в сторону увеличения тела отливки.
8. Покрытие поверхности В – лак БТ-99 ГОСТ 8017-74.
9. Допускается замена материала на чугун высших марок ГОСТ 1412-85.

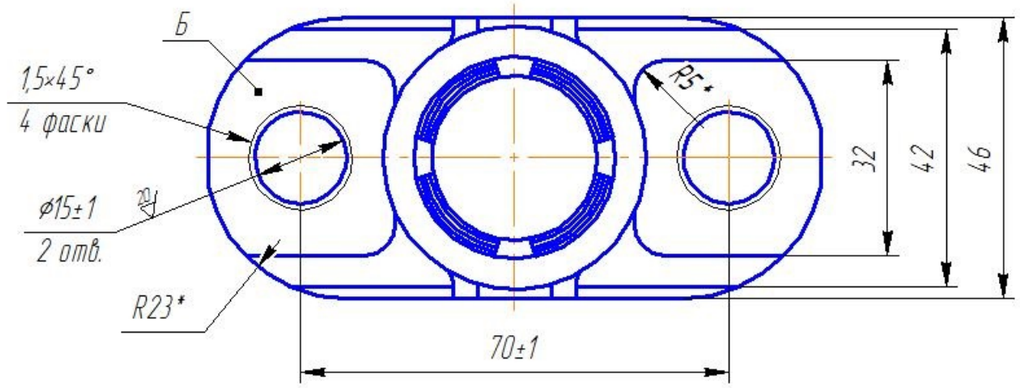

Изм.	Лист	№ докум.	Подп.	Дата
Разраб.				
Пров.				
Т.контр.				
Н.контр.				
Утв.				

8ИД.102.001

Штырь

Лит.	Масса	Масштаб
	1,4	1:1

Лист | Листов 1

СЧ 15 ГОСТ 1412-85

Копировал | Формат А3

Перв. примен.	ОШН-6-80 УХЛ 1
Справ. №	3197

Подп. и дата	14.06.2013
Инв. № дубл.	
Взам. инв. №	2232
Подп. и дата	14.06.2013
Инв. № подл.	2331